Plissee Montage VS2 Slide (Klebeprofile)

Wichtig!

Lufteinschlüsse innerhalb der Klebefläche stellen keinen Reklamationsgrund dar, solange die Funktion des Profils nicht beeinträchtigt wird.
Entrapped air within the adhesive area does not constitute a reason for complaint as long as the function of the rail is not affected.

Plissee Demontage

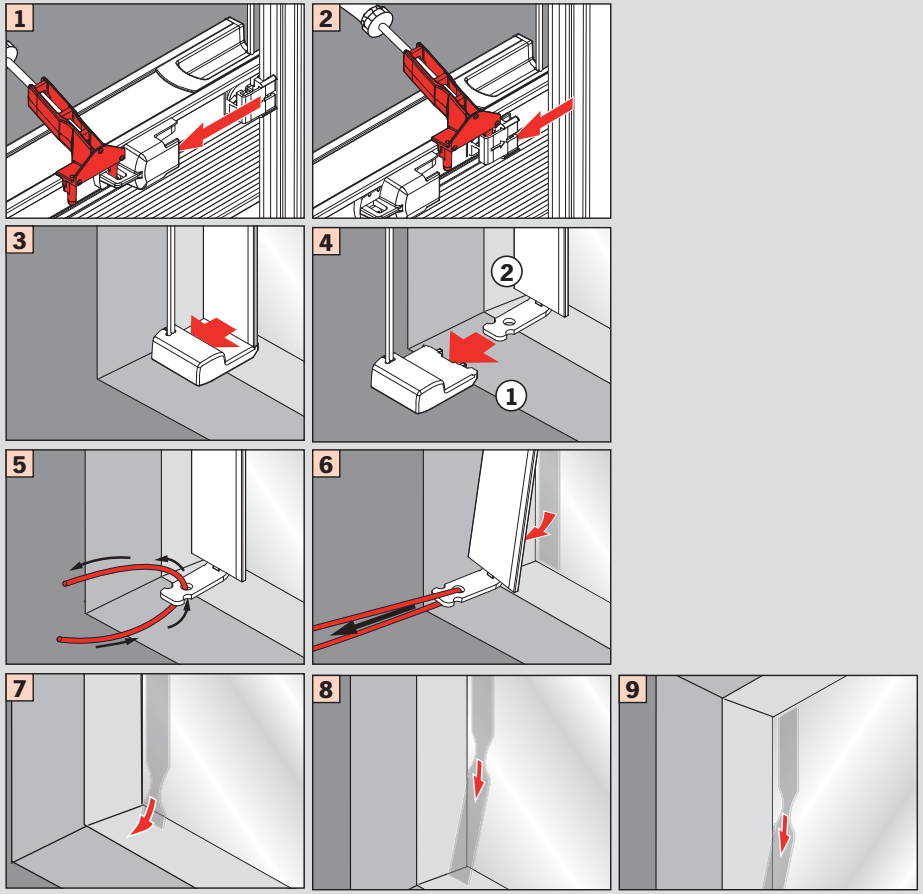

Bitte bewahren Sie diese Plissee Montageanleitung zusammen mit der Pflegeanleitung auf !

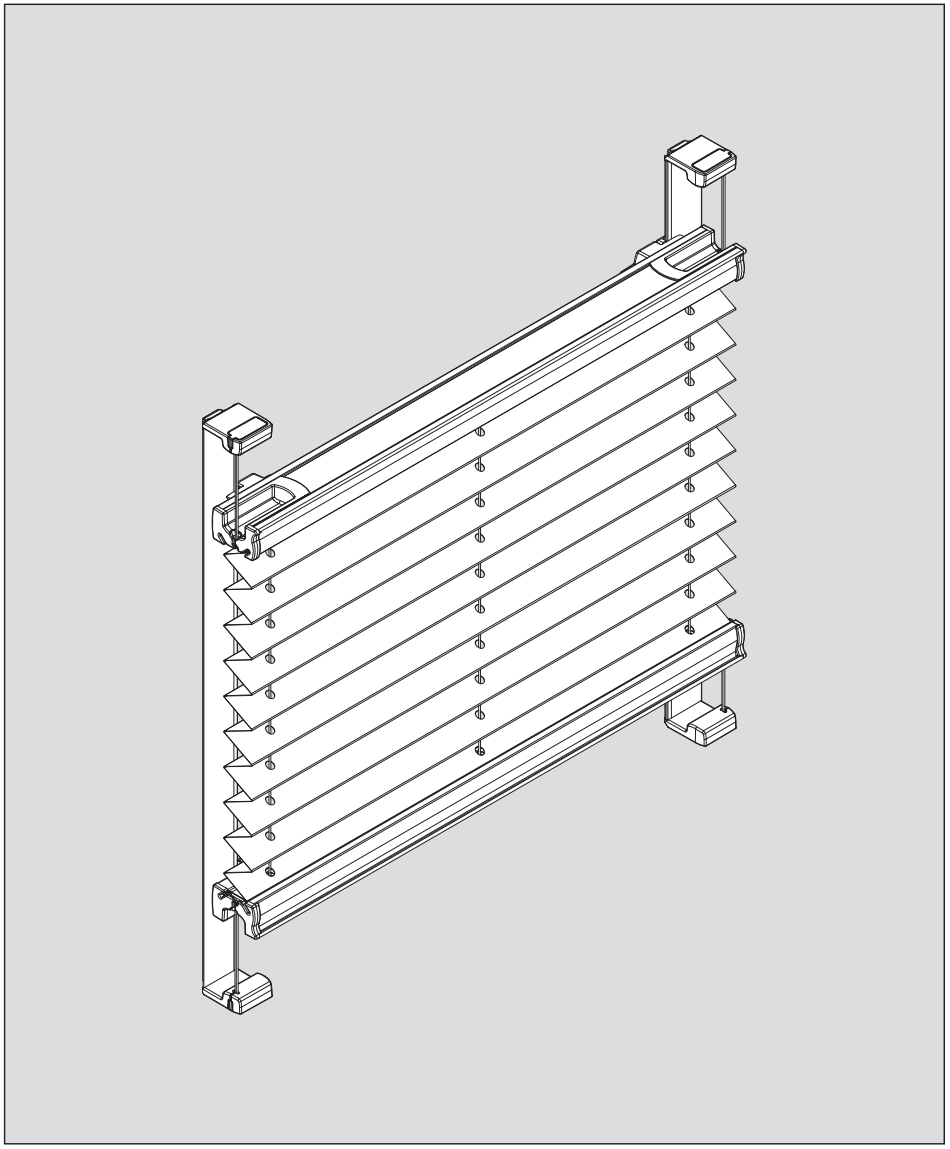

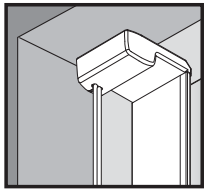

Klebemontage,
Adhesive mounting,
Met plakprofielen,
Montage avec adhésif,
Fissaggio a mezzo nastro adesivo,
Montaż z listwą klejącą,
клеевой монтаж
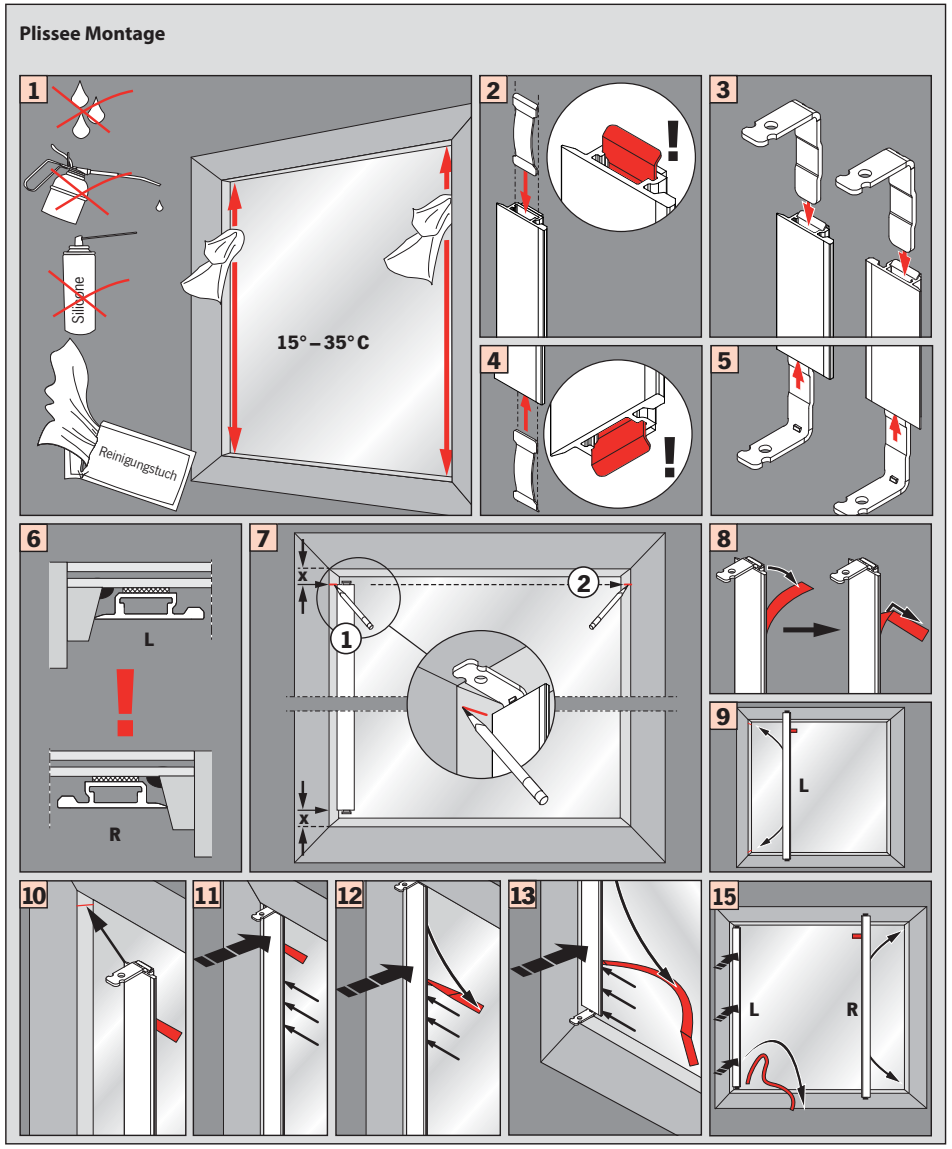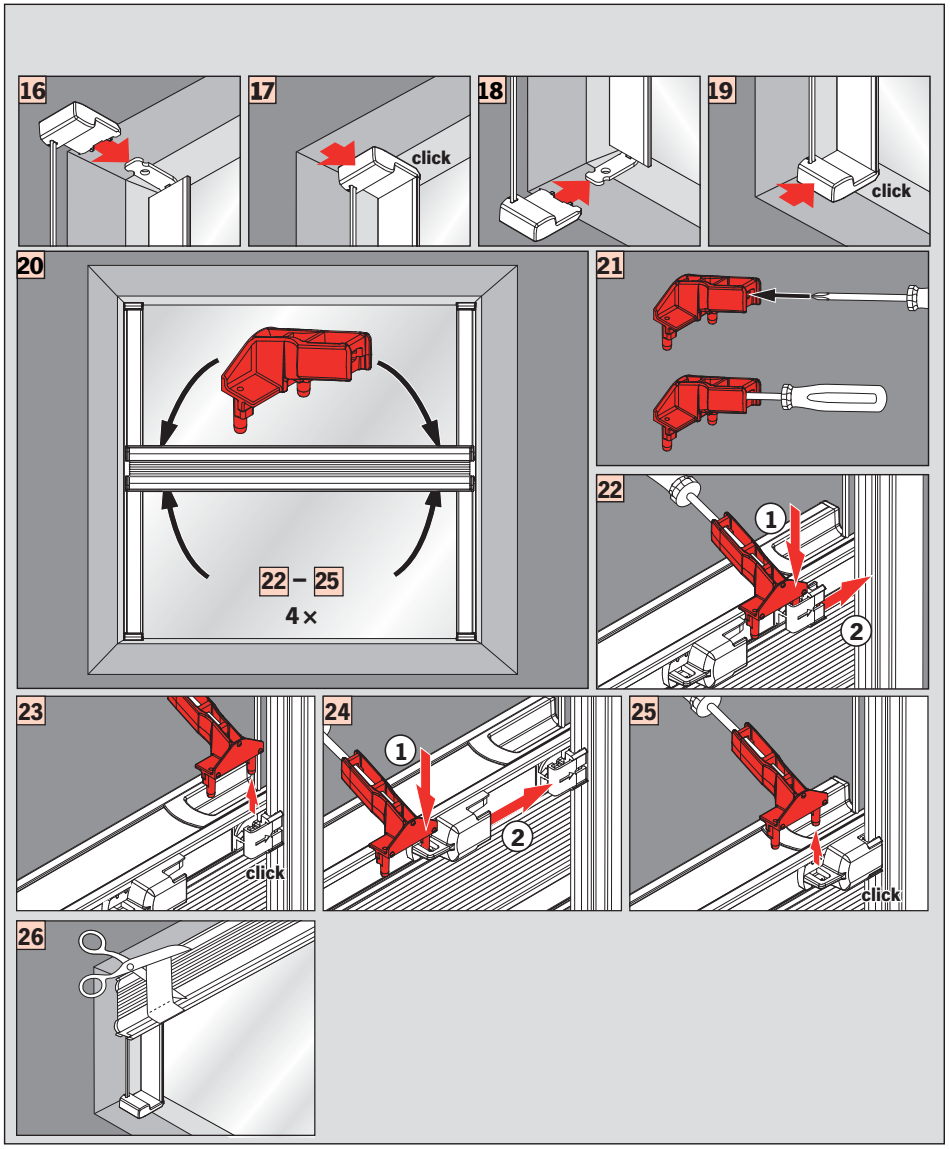
Plissee Montage